超低功耗
双频RTK定位模组
CM262

CM262 是芯与物自主研发的新一代 双频多系统厘米级 RTK 定位模组，可同时 跟 踪 BDS B1I/B1C*/B2a/B2b*、GPS L1/L5、GLONASS L1、Galileo E1/E5a、QZSS L1、SBAS L1 等信号频点。

该模组基于芯与物最新一代超低功耗的射频基带及高精度算法一体化 GNSS SoC 芯片设计，在支持厘米级高精度定位的同时，模组功耗低至 38mw，适用于对定位精度及功耗均有较高要求的各种应用场景。

技术优势

支持双频多系统并行捕获、跟踪技术
支持 BDS B1I/B1C*/B2a/B2b*、GPS L1/L5、GLONASS L1、Galileo E1/E5a、QZSS L1、SBAS L1 等信号频点

支持多种定位模式
支持双频单北斗片上 RTK 定位解算，定位精度可达 1cm+1ppm

超低功耗
基于芯与物最新超低功耗芯片 CC02 平台，双频 RTK 模组跟踪功耗低至 38mW

实时抗干扰能力强
卫星各频点独立跟踪及 -60dBm 窄带抗干扰技术

封装形式
LCC: 12.2x16.0x2.4(mm)，卷带包装，500pcs/ 卷

产品框图

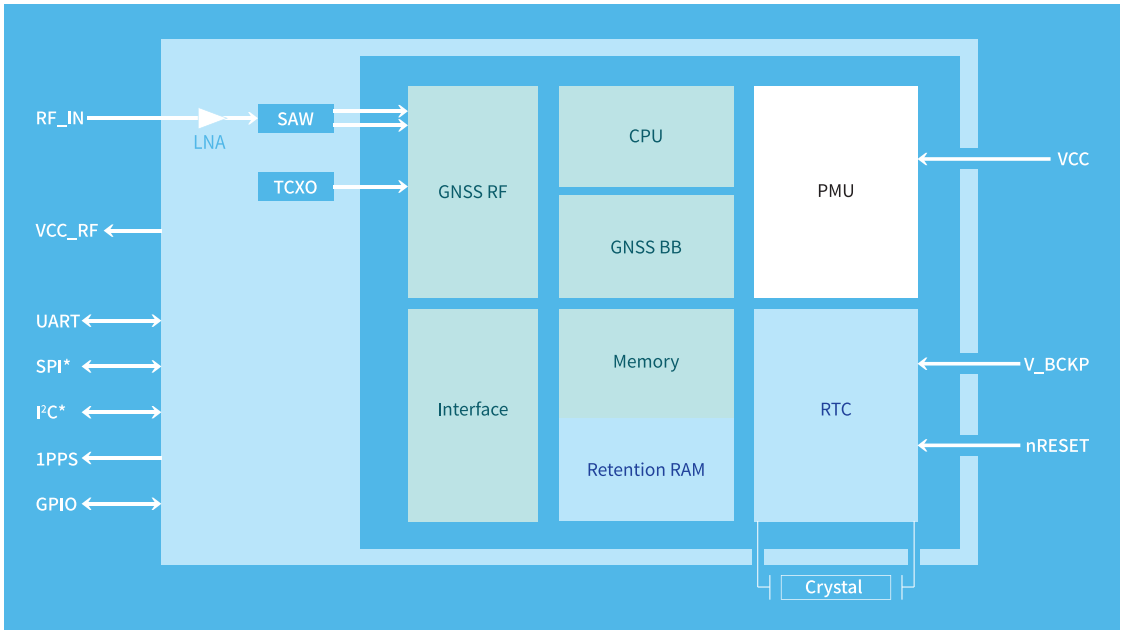

产品规格

性能指标

支持星系频点	BDS: B1I、B1C*、B2a、B2b*
	GPS: L1C/A、L5
	Galileo: E1、E5a
	QZSS: L1、L5
	GLONASS: L1(可配)
	SBAS: L1
定位精度①(RMS)	单点定位: 定位精度<1.0m
	RTK定位: 1cm+1ppm(开阔天空)
	速度精度: 0.1m/s
授时精度(1PPS)	20ns
TTFF②	冷启动: 28s
	热启动: 1s
	重捕获: 1s
灵敏度③④	冷启动: -147dBm
	热启动: -156dBm
	跟踪: -163dBm
	重捕获: -158dBm
功耗	跟踪功耗: 38mW (四系统双频)
	捕获功耗: 40mW (四系统双频)
初始化时间	< 10s(典型值)
初始化可靠性	> 99.9%
更新频率	1Hz
数据格式	NMEA-0183, ICOE协议

其　他

主电源	2.7V ~ 3.6V
通讯接口	UARTx1, I^2Cx1
工作&存储	-40 ~ 85°C
可靠性及认证	符合RoHS及REACH要求
封装尺寸	24PIN LCC: 12.2x16.0x2.4(mm), 卷带包装, 500pcs/卷
应用限制	动态范围≤4g
	高度≤18,000m
	速度≤500m/s

注：

① 模拟器下 33m/s 直线匀速运动场景

② 仪器下测试，卫星信号强度达到 -130dBm

③ 在 -130dBm 下 CN0 为 41dB/Hz 条件下测试结果

④ 外接 LNA 条件下测试

＊代表该功能开发中

产品详细参数以最新版产品规格书为准

应用领域

手持机　　共享两轮车　　定位卡